ウェイトチェッカー
専用モデル

防水構造
(IP65相当)

ロードセル

マルチレーンモデル

DACS-AS-S003M-*** /WP-I-D2-S-*

選別範囲 2～300g

最小表示 0.02g

外形寸法 (単位：mm)

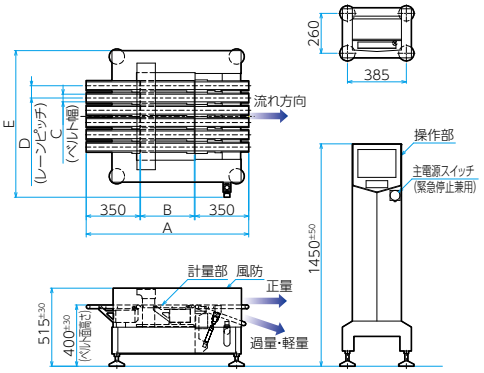

(単位：mm)

レーン数	計量コンベヤ	寸法				
		A	B	C	D	E
2	-052	960	250	50	80	805
	-053	1060	350	50	80	805
	-082	960	250	80	110	805
	-083	1060	350	80	110	805
	-102	960	250	100	130	805
	-103	1060	350	100	130	805
4	-052	960	250	50	80	805
	-053	1060	350	50	80	805
	-082	960	250	80	110	925
	-083	1060	350	80	110	925
	-102	960	250	100	130	1005
	-103	1060	350	100	130	1005
6	-052	960	250	50	80	965
	-053	1060	350	50	80	965
	-082	960	250	80	110	1145
	-083	1060	350	80	110	1145
	-102	960	250	100	130	1265
	-103	1060	350	100	130	1265
8	-052	960	250	50	80	1220
	-053	1060	350	50	80	1220
	-082	960	250	80	110	1460
	-083	1060	350	80	110	1460

標準仕様

型式		DACS-AS-S003M-◇■/WP-I-D2-S-□(◇=計量コンベヤ幅 ■=計量コンベヤ長さ □=レーン数)		
		DACS-AS-S003M-052/WP-I-D2-S-□ DACS-AS-S003M-053/WP-I-D2-S-□	DACS-AS-S003M-082/WP-I-D2-S-□ DACS-AS-S003M-083/WP-I-D2-S-□	DACS-AS-S003M-102/WP-I-D2-S-□ DACS-AS-S003M-103/WP-I-D2-S-□
レーン数		2･4･6･8		
ひょう量		300g		
最小表示		0.02g		
選別精度(3σ)※1		±0.06g～		
選別範囲		2～300g		
選別品条件	長さ	-052: 58～200mm -053: 58～300mm	-082: 58～200mm -083: 58～300mm	-102: 58～200mm -103: 58～300mm
	幅	10～50mm	10～80mm	10～100mm
	高さ	5～60mm		
選別能力(MAX)※2		150個/分(1レーンあたり)		
計量センサ		ロードセル		
ベルトスピード※3		10～65m/分		
表示部･操作方法		12.1インチ･タッチパネル		
予約数		300種類		
電源※4		2レーン 単相 AC200～240V 250W 2.5A(AC200V時) 4レーン 単相 AC200～240V 450W 4.5A(AC200V時) 6レーン 単相 AC200～240V 650W 6.5A(AC200V時) 8レーン 単相 AC200～240V 850W 8.5A(AC200V時)		
エアー消費量		0.3～0.7ℓ/回(ANR) 0.4MPa以上(1レーンあたり)		
外装材質		ステンレス		
保護構造※5		IP65相当		
使用環境	温度	0～40℃		
	湿度	35～85%RH(結露なきこと)		
本体質量		2レーン: 約140kg 4レーン: 約160kg 6レーン: 約200kg 8レーン: 約240kg		

※1) 選別品の形状・条件により異なる ※2) 理論最高であり、コンベヤサイズ・ベルトスピード・選別品の形状・条件により異なる ※3) 1m/分間隔に設定可能 ※4) 電圧変動 ±10% 以内 ※5) 社内基準による